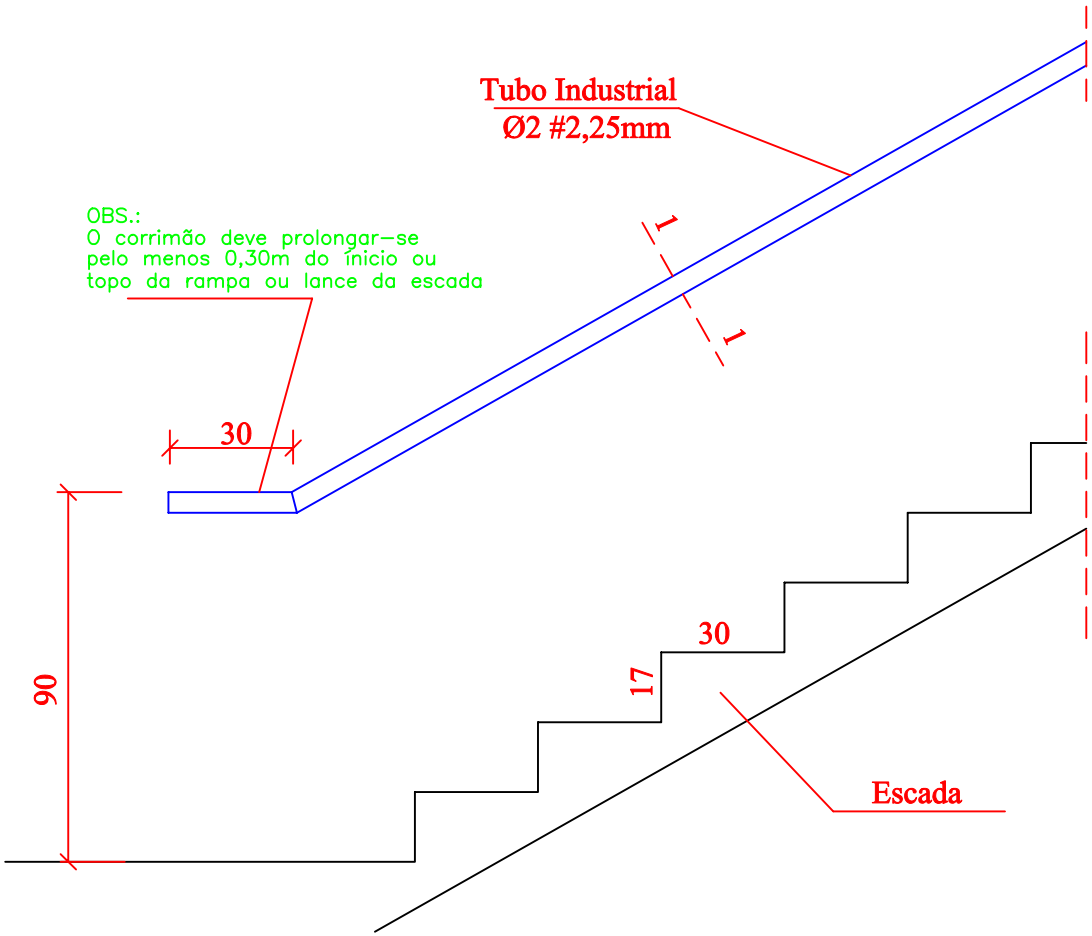

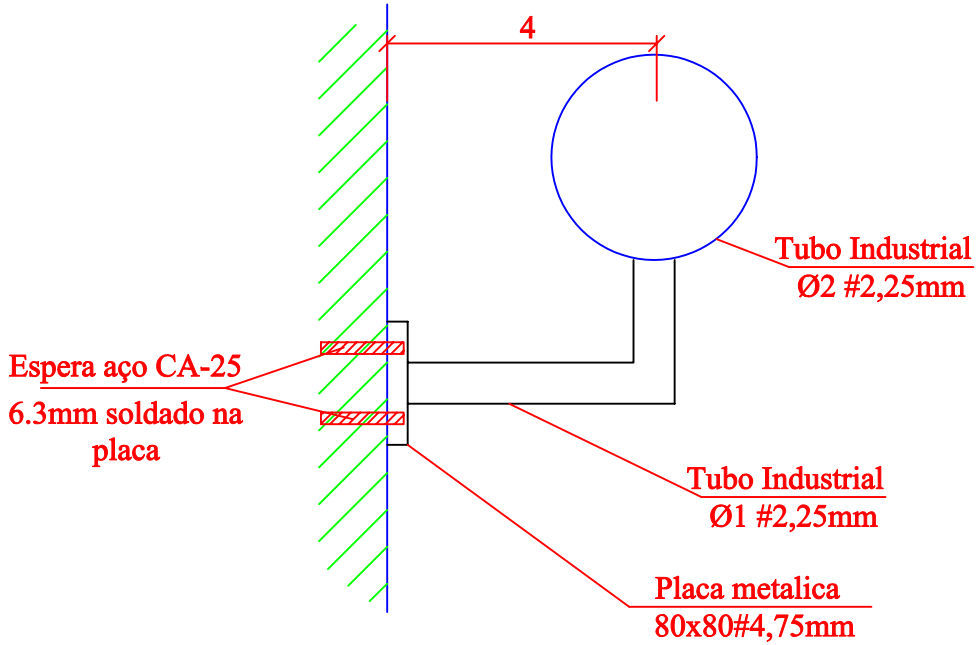

Detalhe Corte 1.1

OBS.:

1) Aço SAE 1006/1010
2) Solda em OK-46 espessura do eletrodo 2,50mm
3) A solda entre as partes componentes será do tipo pontuada a cada 5cm
4) Todos os encontros das peça deverão ser emassados com massa plástica
5) Pintura anticorrosiva e esmalte
6) Medidas em centimetros, exceto indicado

- Quando a escada estiver situada junto a parede engastada nesta, deve ser afixado corrimão
- Os corrimões devem ser contínuos, sem interrupção nos patamares escadas e rampas, permitindo boa empunhadura e deslizamento

Cod.Orç. 180316

AGETOP	TITULO	Descricao	Revisao	Data	Escala	Folha	Tipo
	Esquadrias Padrao	Corrimão Simples	Eng° Nubia	JAN/03	s/escala	60	C-1